Example Circuit with the EPC16 and APEX20KE

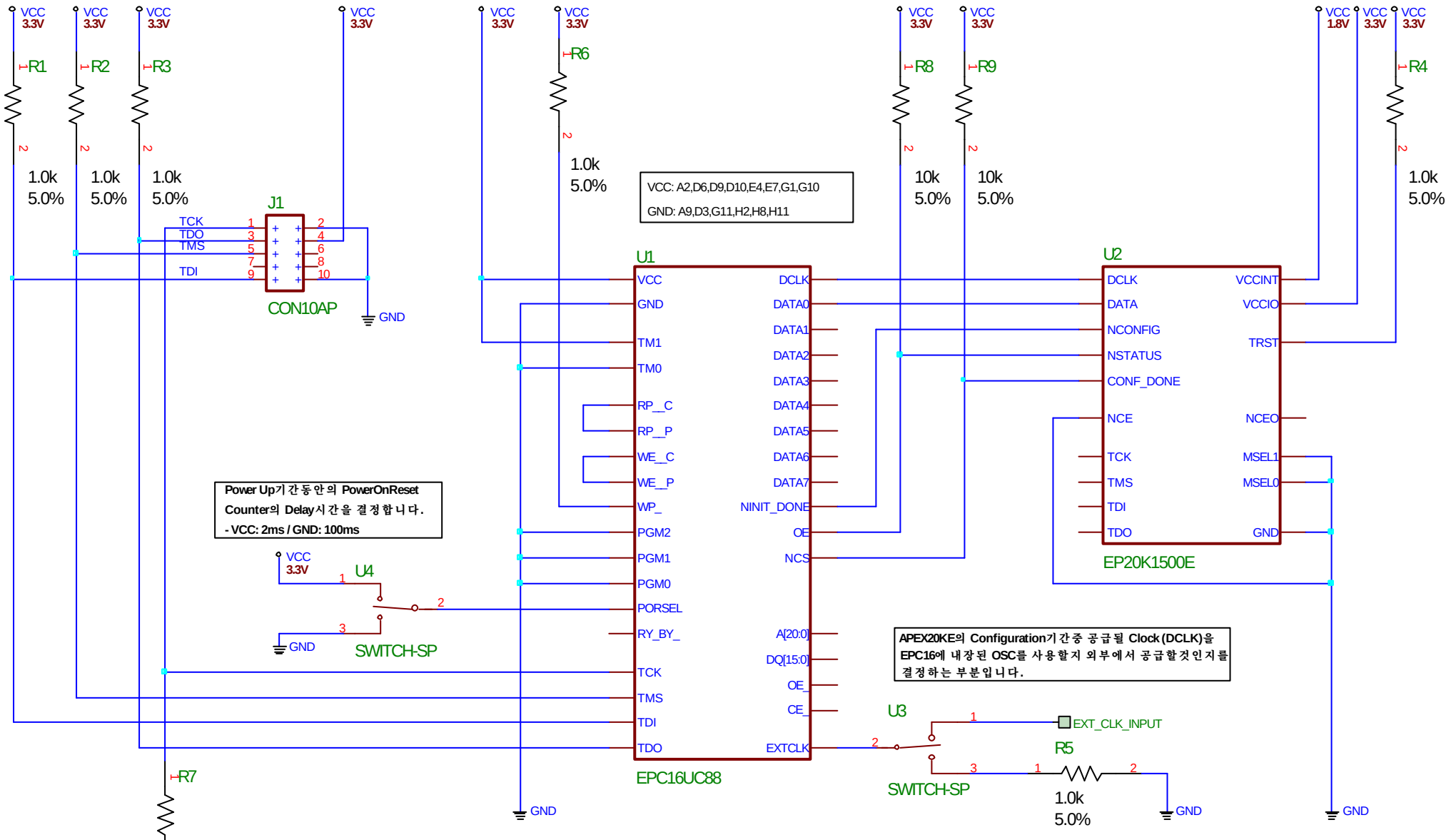

*** NOTES ***

1. EPC16의 Programming은 JTAG Port를 이용합니다. (ByteBlasterMV가 필요함)
2. APEX20KE의 Configuration은 전통적인 PS (Passive Serial) Mode를 이용합니다.
3. 위의 그림에서 각 Device의 Open된 Pin은 모두 N.C.입니다.

Here is a "PLDWorld.com"...	Project: PLDWorld
http://www.PLDWorld.com	Sheet: EPC16_EP20K1500E
podongii@PLDWorld.com	Date: 6/7/01
Date Last Modified: 6/8/01	